- **コンパクトで軽量**
- **300W,600Wと1200Wで出力電圧1kV～70kV出力モデル**
- **ユニバーサル入力、力率改善**
- **低コストモジュラー設計**
- **標準デジタルインターフェース：USB、イーサネットおよびRS-232**
- **CE準拠、UL認証**

www.spellmanhv.co.jp/manuals/SLM

スペルマンSLMシリーズ高圧モジュールは、OEMアプリケーション用に設計されており、1200Wで70kV迄対応します。ユニバーサル入力、コンパクトなパッケージ・サイズ、さらに3種類の標準デジタルインターフェースが選択可能で、お客様のシステム設計に容易に組み込むことが可能です。モデルは正極性そして負極性が選択可能です。アークおよび短絡保護回路も内蔵されています。優れた安定性そしてレギュレーション仕様を提供いたします。

用途

コンデンサ充電　ハイポット･テスト
CRTテスト　静電気
電子ビーム・システム　CWレーザ

標準オプション

AOL	可変過負荷トリップ
AT	アーク･トリップ
NAD	ノー・アーク検出
NSS	ノー･スロー･スタート
PSS	プログラム可能スロー･スタート
RFR	リモート･フォルト･リセット
RMI	リモート・モード・インディケーション
ROV	リモート過電圧調整

仕様

入力電圧： 力率改善入力 ≧0.98
100-240Vac, ±10% (90-264Vac):
47-63Hz @ 4.0A for 300 watt units
200-240Vac, ±10% (180-264Vac):
47-63Hz @ 4.0A for 600 watt units
47-63Hz @ 8.0A for 1200 watt units

出力電圧： 1kV～160kV：12種類

出力極性： 正極性または負極性のいずれかをご指定下さい。

ローカル表示： Arc, HV ON, Temp Error, OVP, I Mode, Power On, OC, Reg Error

出力： 300Wと600Wと1200Wの3種類
他の電力レベルも特注可能

電圧変動率 入力：指定入力電圧範囲にわたって、定格出力電圧の≦0.01%
負荷：負荷の全変動に対して定格出力の≦0.01%

電流変動率 入力：指定入力電圧範囲にわたって、定格出力電流の≦0.01%
負荷：全電圧変動に対する±100μAに対して、定格出力電流の≦0.01%

リップル： 最大定格電圧に対して≦0.2% rms
（10フィート長のHVケーブルにおいて）

安定度： ≦50ppm/時間(2時間のウォームアップ後)

温度係数： ≦100ppm/℃

環境： 温度範囲：動作：0℃～40℃
保管：-40℃～85℃
湿度：20%～85% RH、非結露

コントロール・インターフェース

ローカル・インターフェース：
電圧および電流を調整するポテンショメータが提供されます。

リモートインターフェース：
12ビットの分解能で実行されるUSB、イーサネットおよびRS232が標準。
全てのデジタルモニターの精度仕様は2%

コントロールソフトウェア：
RS-232/USBにはVB GUIが提供され、イーサネットインターフェースには組み込みアプレットを装備。

HVコントロール･イネーブル/インターロック：
リモートモードではドライ・コンタクトおよびハードウェアベースのインターロックが実行されます。ローカルモードの場合は、このI/Oイネーブルがイネーブル信号です。

モニタ信号： 電圧および電流モニタ信号は、フルスケール0～100%＝0～10Vdcで計測され、精度は1%です。

サイズ： 300/600W：4.75(H)×6(W)×12(D)
(120.65mm×152.4mm×304.8mm)
1200W：4.75(H)×12(W)×12(D)
(120.65mm×304.8mm×304.8mm)
160kV: 10.5″H X 19″W X 21.5″D10
(266.7mm x 482.6mm x 546.1mm)

重量： 300/600W：6.35kg
1200W：11.8kg
160kV: 64.4kg

冷却： 強制空冷

Spellman High Voltage Electronics Corporation
日本支店：TEL 03-5436-9810，FAX 03-5436-9811
大阪営業所：TEL 06-6220-1600，FAX 06-6220-1650
戸田サービスセンター：TEL 048-447-6535，FAX 048-445-7280
E-mail：sales@spellmanhv.co.jp
ホームページ
www.spellmanhv.co.jp
128035-001 REV. AA
Spellman は ISO 9001:2000 と ISO 14001:2004 認証企業です。
Copyright ©2006 Spellman High Voltage Electronics Corp.

入力ラインコネクタ：EMIフィルタ付きIEC320コード
出力ケーブル

1-70kV: 取り外し可能な10フィート（3.3m）長のシールドHVケーブルが付属されます。

160kV: R24コネクタ。メイティングHVケーブルの付属なし。

規制認可： 2004/108/EC、EMC指令および2006/95/EC、低電圧指令に準拠、UL/CUL（File E227588）、2002/95/EC、RoHS対応
SLM160*1200はUL認証ではありません。

SLM セレクション表 - 300W

300 Watt		
kV	mA	Model
1	300	SLM1*300
3	100	SLM3*300
5	60	SLM5*300
10	30	SLM10*300
15	20	SLM15*300
20	15	SLM20*300
30	10	SLM30*300
40	7.5	SLM40*300
50	6	SLM50*300
60	5	SLM60*300
70	4.28	SLM70*300

"P" 正極又は "N" 負極をご指定下さい。

SLM セレクション表 - 600W

600 Watt		
kV	mA	Model
1	600	SLM1*600
3	200	SLM3*600
5	120	SLM5*600
10	60	SLM10*600
15	40	SLM15*600
20	30	SLM20*600
30	20	SLM30*600
40	15	SLM40*600
50	12	SLM50*600
60	10	SLM60*600
70	8.56	SLM70*600

"P" 正極又は "N" 負極をご指定下さい。

SLM セレクション表 - 1200W

1200 Watt		
kV	mA	Model
1	1200	SLM1*1200
3	400	SLM3*1200
5	240	SLM5*1200
10	120	SLM10*1200
15	80	SLM15*1200
20	60	SLM20*1200
30	40	SLM30*1200
40	30	SLM40*1200
50	24	SLM50*1200
60	20	SLM60*1200
70	17.14	SLM70*1200

"P" 正極又は "N" 負極をご指定下さい。

SLMアナログインターフェース J2 15ピン オスDコネクタ

PIN	SIGNAL	SIGNAL PARAMETERS
1	Power Supply Fault	Open Collector, 35V @ 10mA Maximum
2	Current Program In	0 to 10V=0 to 100% Rated Output, Zin=10MΩ
3	Voltage Program In	0 to 10V=0 to 100% Rated Output, Zin=10MΩ
4	NC	No Connection
5	Local Voltage Prog.	Multi-turn front panel potentiometer
6	NC	No Connection
7	Local Current Prog.	Multi-turn front panel potentiometer
8	Voltage Monitor	0 to 10V=0 to 100% Rated Output, Zout =4.99k, 1%
9	Signal Ground	Ground
10	Current Monitor	0 to 10V=0 to 100% Rated Output, Zout =4.99k, 1%
11	HV Enable Input	Connect to Pin 12 to HV Enable Supply
12	HV Enable Output	+15V @ Open, ≤15mA @ Closed
13	NC	No Connection
14	HV On Output Signal	Open Collector, 35V @10mA Maximum
15	Spare	No Connection

RS-232 デジタルインターフェース J3 9ピン メスDコネクタ

PIN	SIGNAL	SIGNAL PARAMETERS
1	NC	No Connection
2	TX out	Transmit Data
3	RX in	Receive Data
4	NC	No Connection
5	SGND	Ground
6	NC	No Connection
7	NC	No Connection
8	NC	No Connection
9	NC	No Connection

USB デジタルインターフェース J4 4ピン USB "B" コネクタ

PIN	SIGNAL	SIGNAL PARAMETERS
1	VBUS	+5 Vdc
2	D-	Data -
3	D+	Data +
4	GND	Ground

イーサネット デジタルインターフェース J5 8ピン RJ45コネクタ

PIN	SIGNAL	SIGNAL PARAMETERS
1	TX+	Transmit Data +
2	TX-	Transmit Data -
3	RX+	Receive Data +
4	NC	No Connection
5	NC	No Connection
6	RX-	Receive Data -
7	NC	No Connection
8	NC	No Connection

R24 HV CONNECTOR PINOUT J6 HIGH VOLTAGE OUTPUT (160kV)

PIN	OUTPUT CONNECTION
C (common)	High Voltage Output
S (small)	High Voltage Output
L (large)	High Voltage Output

Spellman High Voltage Electronics Corporation
日本支店：TEL 03-5436-9810，FAX 03-5436-9811
大阪営業所：TEL 06-6220-1600，FAX 06-6220-1650
戸田サービスセンター：TEL 048-447-6535，FAX 048-445-7280
E-mail：sales@spellmanhv.co.jp
ホームページ
www.spellmanhv.co.jp
128035-001 REV. AA
Spellman は ISO 9001:2000 と ISO 14001:2004 認証企業です。
Copyright ©2006 Spellman High Voltage Electronics Corp.

DIMENSIONS: in.[mm]

300/600 Watt

BOTTOM VIEW

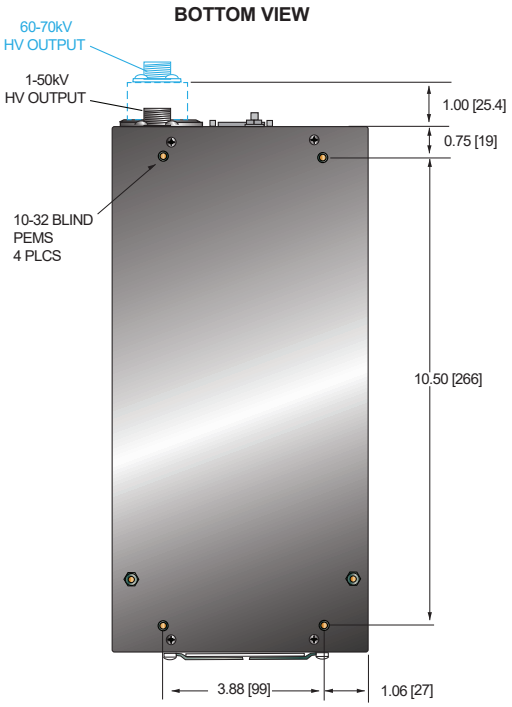

FRONT VIEW

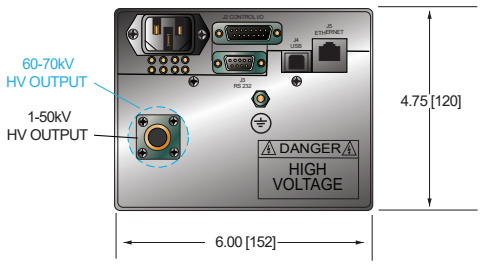

SIDE VIEW

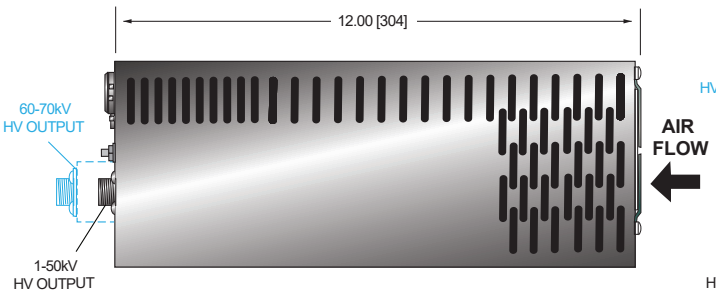

1200 Watt

BOTTOM VIEW

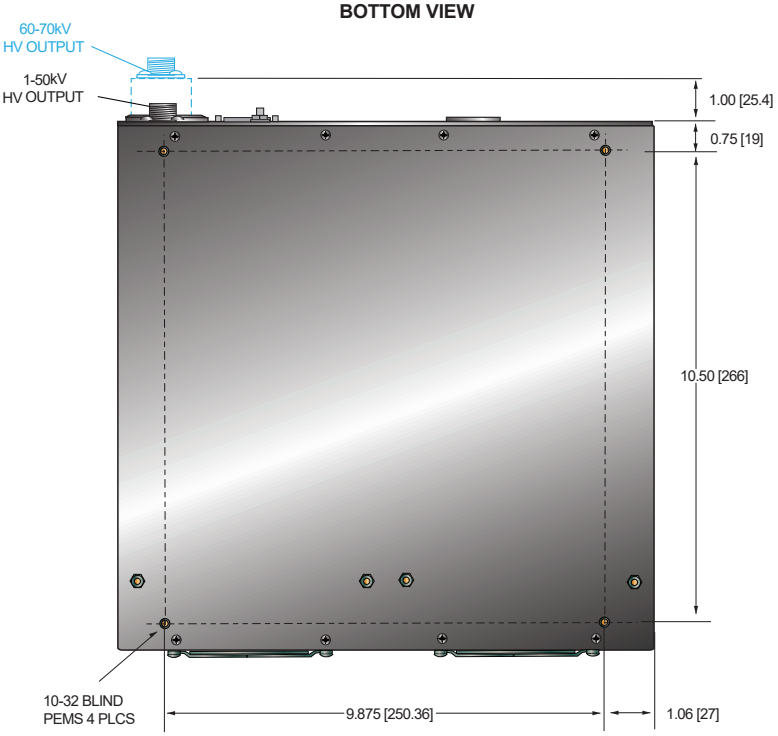

FRONT VIEW

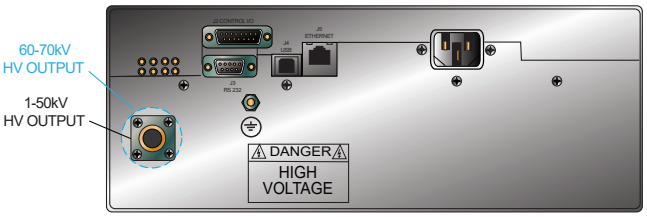

SIDE VIEW

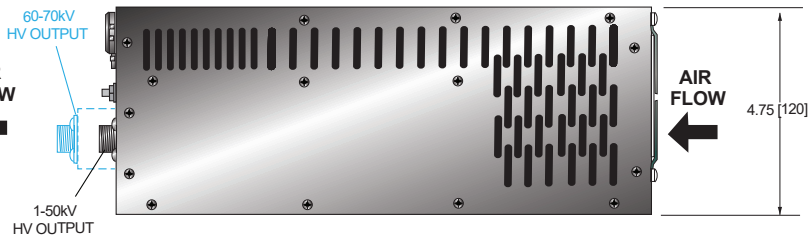

Copyright ©2006 Spellman High Voltage Electronics Corp.

DIMENSIONS: in.[mm]

160kV

TOP VIEW

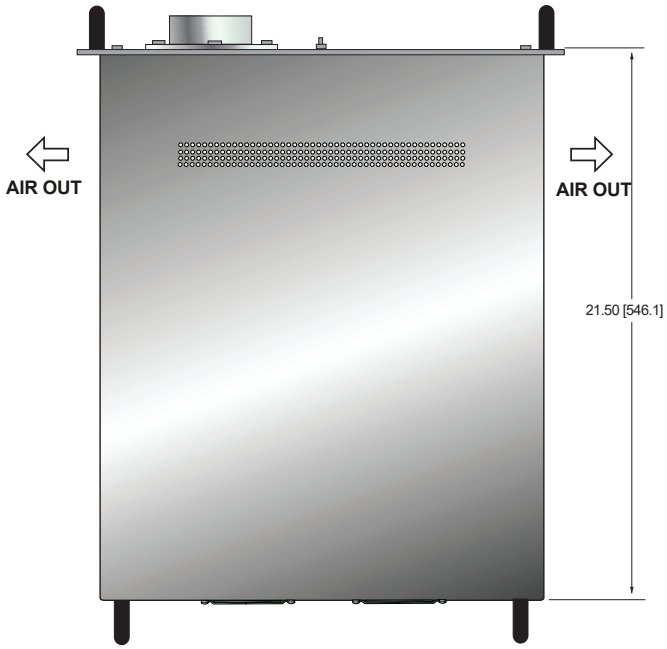

FRONT VIEW

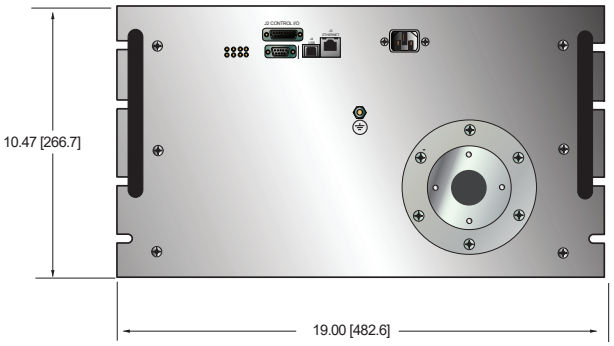

SIDE VIEW

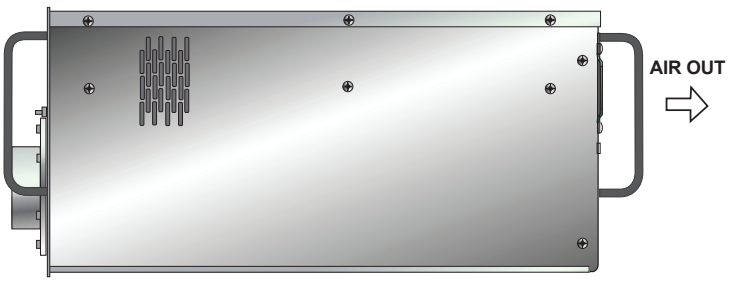

Spellman は ISO 9001:2000 と ISO 14001:2004 認証企業です。
Copyright ©2006 Spellman High Voltage Electronics Corp.